SCHNITT A-A

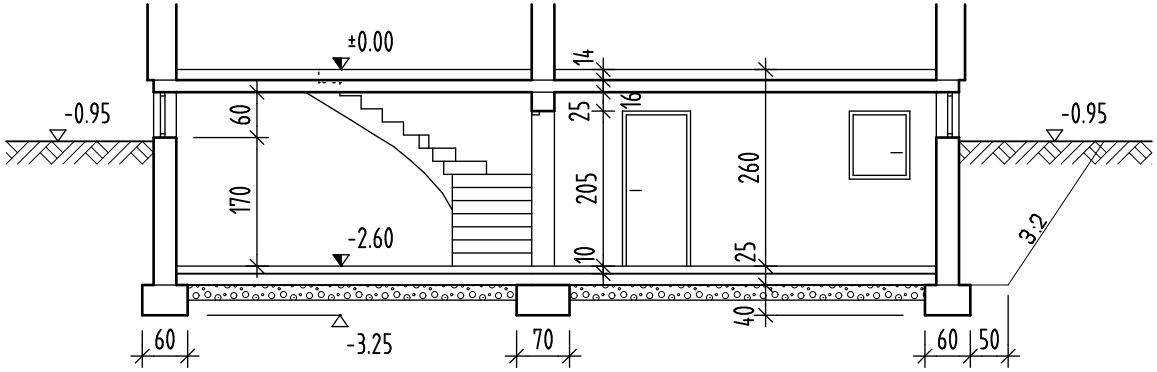

SCHNITT B-B

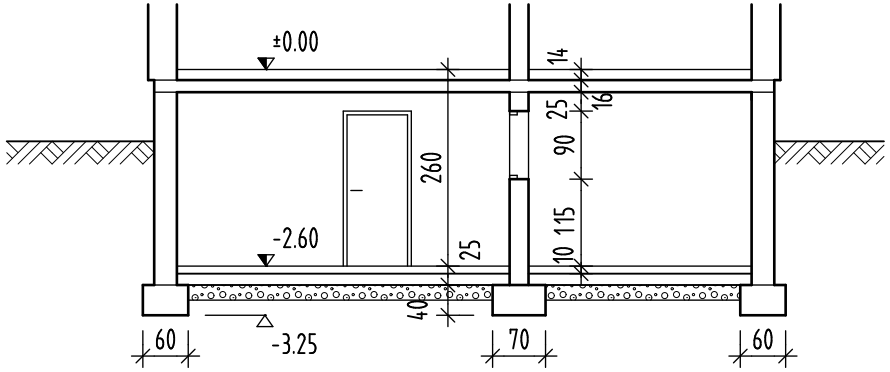

KELLERGRUNDRISS

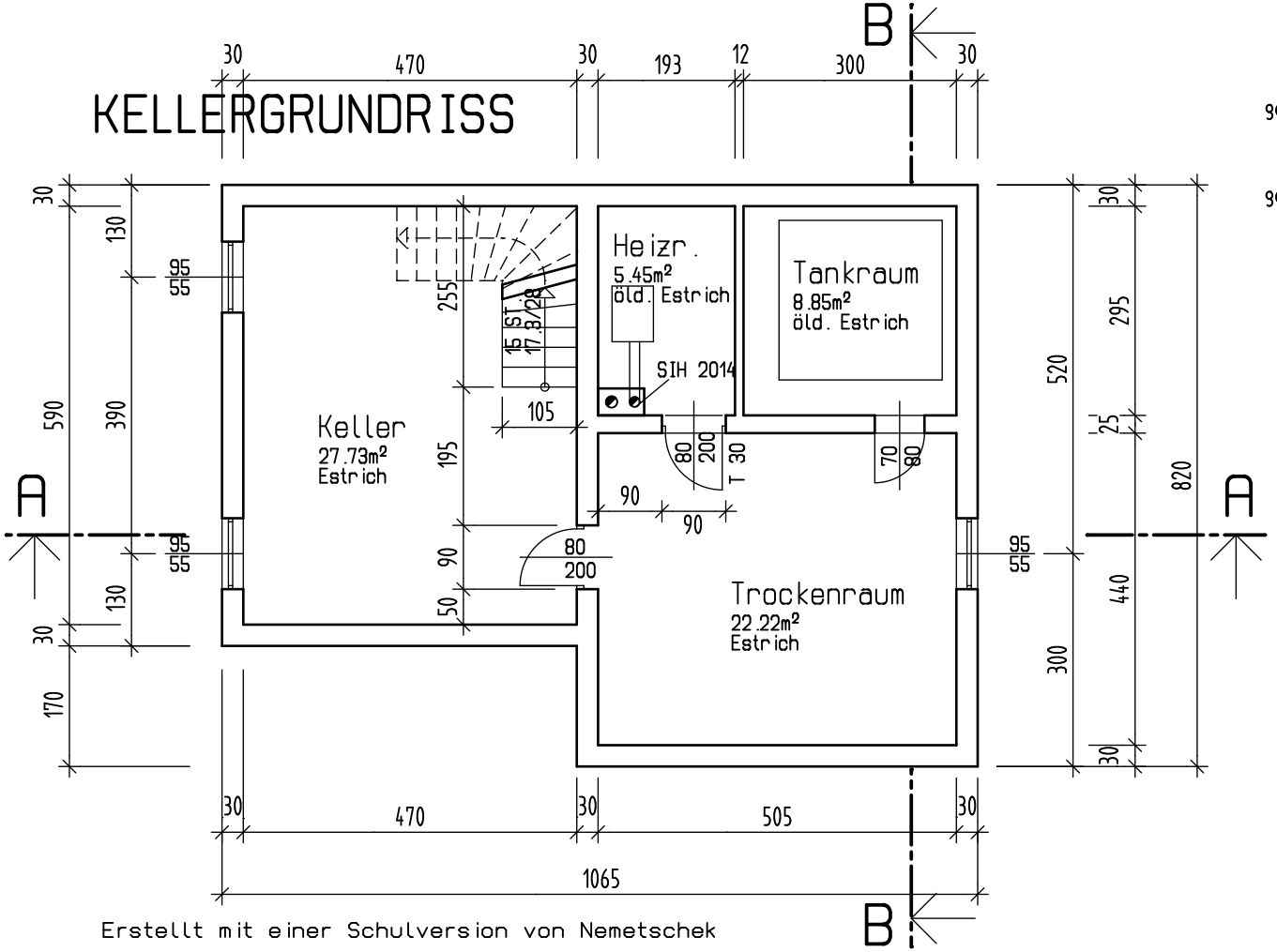

geg.: Kellergrundriss und zugehörige Schnitte
Kamingröße 65/38 cm.

ges.:
- Der entsprechende Fundamentplan für die Streifenfundamente M 1:50 mit den Maßlinien (Naturmaße) und einem Schnitt.
  Baugrubenböschung 3:2; 50cm Arbeitsraum zu den Fundamentaußenkanten.
- Die Lage des Schnurgerüstes im Grundriss und Schnitt.

Mögliche Platzaufteilung

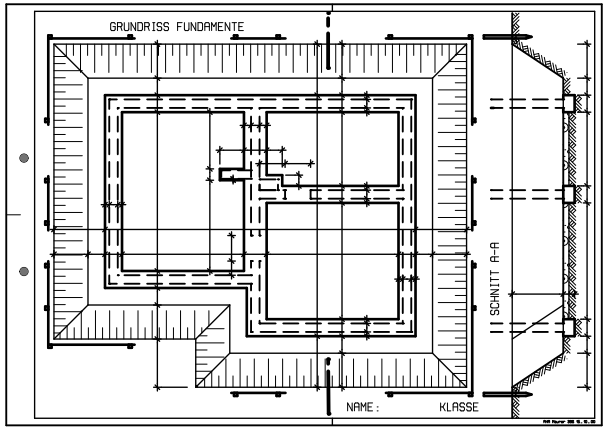

Erstellt mit einer Schulversion von Nemetschek

Maurer 395 8. 6. 2004