SATTELDACH

mit gleicher Dachneigung

M.: 1:50

Kerven- und Ver=
kämmungstiefen t
auf 5mm
runden.

6

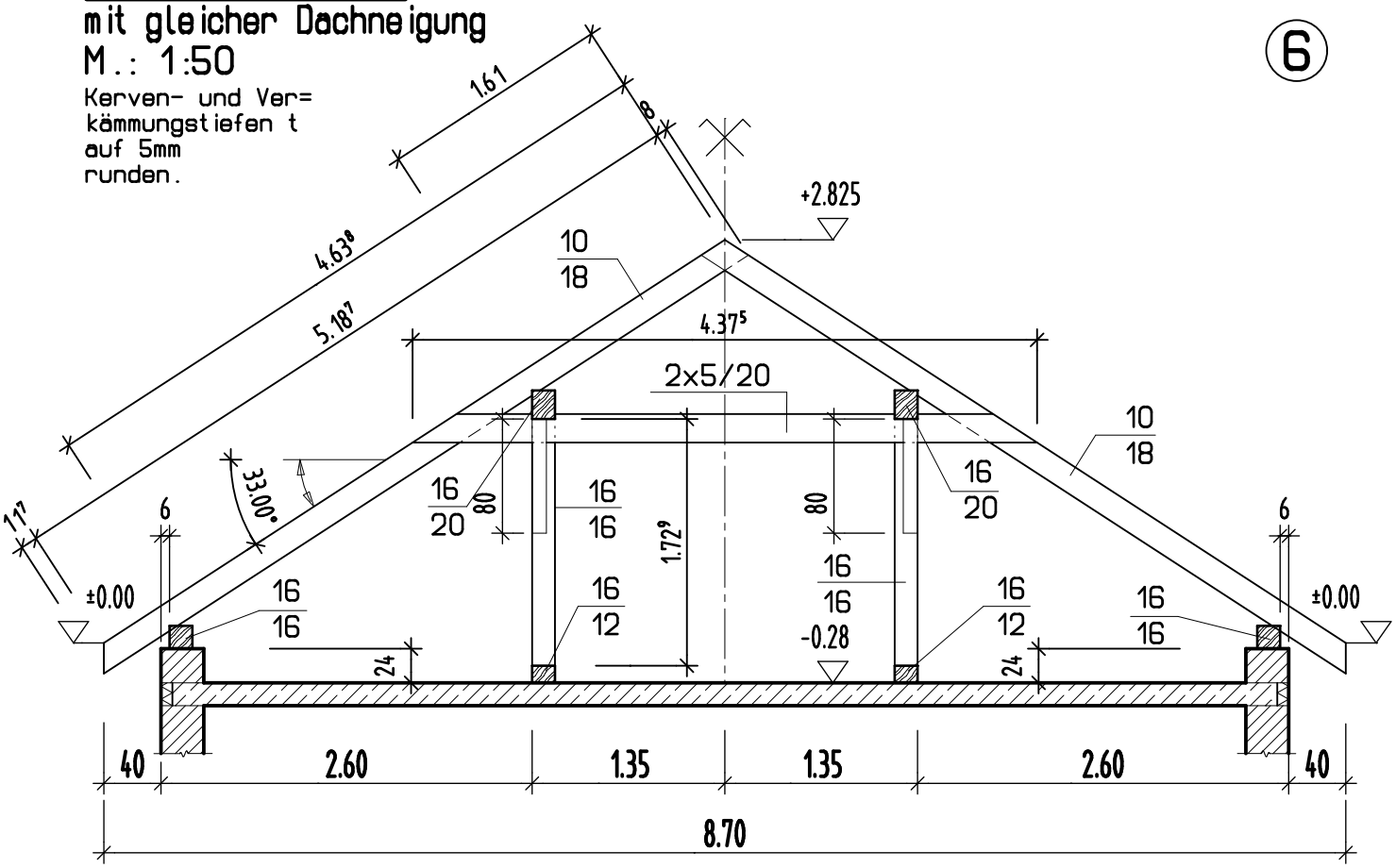

Berechne alle offenen Längen.

SATTELDACH

Berechne alle offenen Längen.

mit gleicher Dachneigung

M.: 1:50

Kerven- und Ver=
kämmungstiefen t
auf 5mm
runden.

5

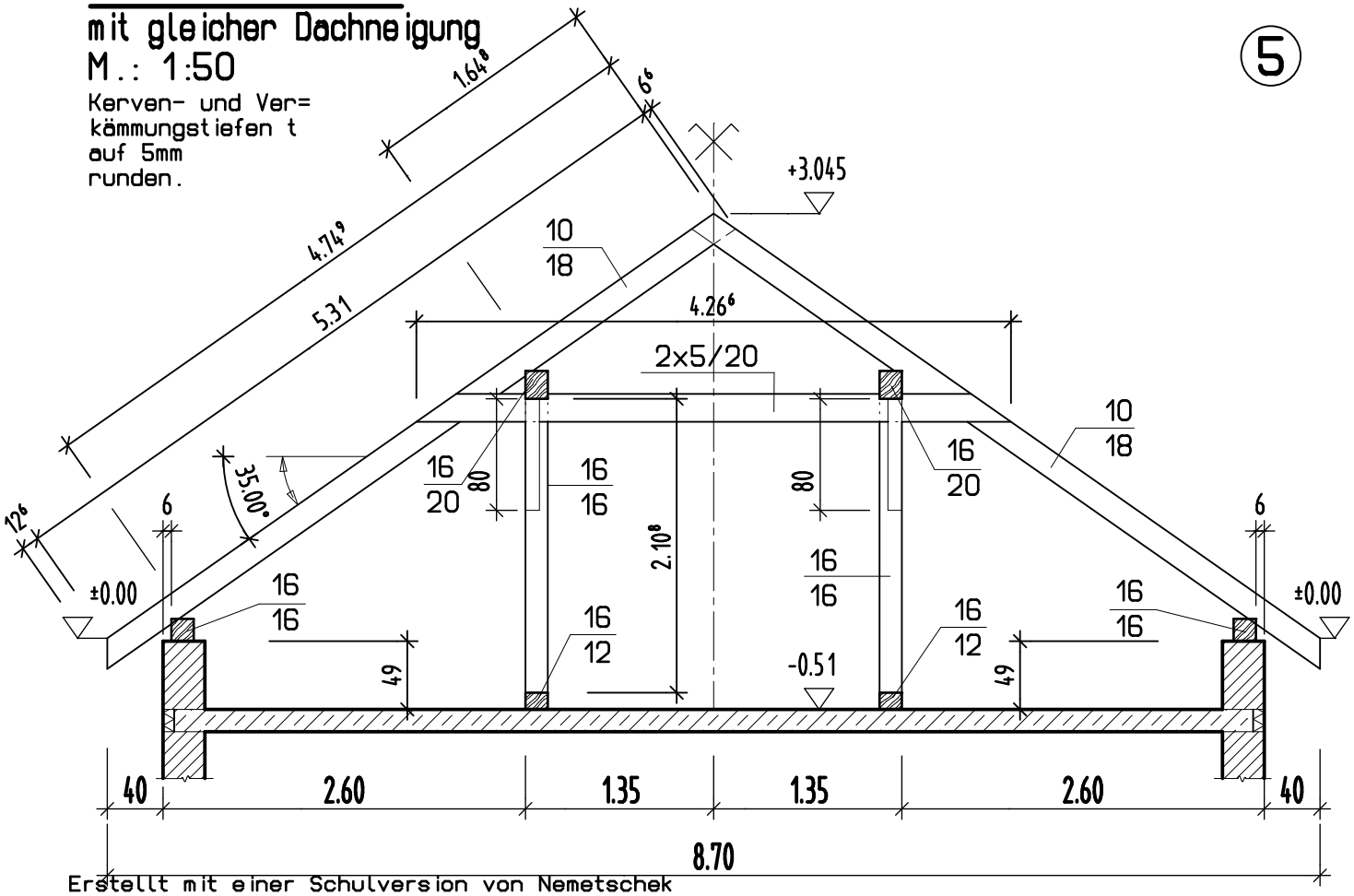

Erstellt mit einer Schulversion von Nemetschek