SATTELDACH mit VERSCHIEDENER DACHNEIGUNG

mit gleichhoher Traufenkante
Kerventiefen t
auf 5mm runden.

9

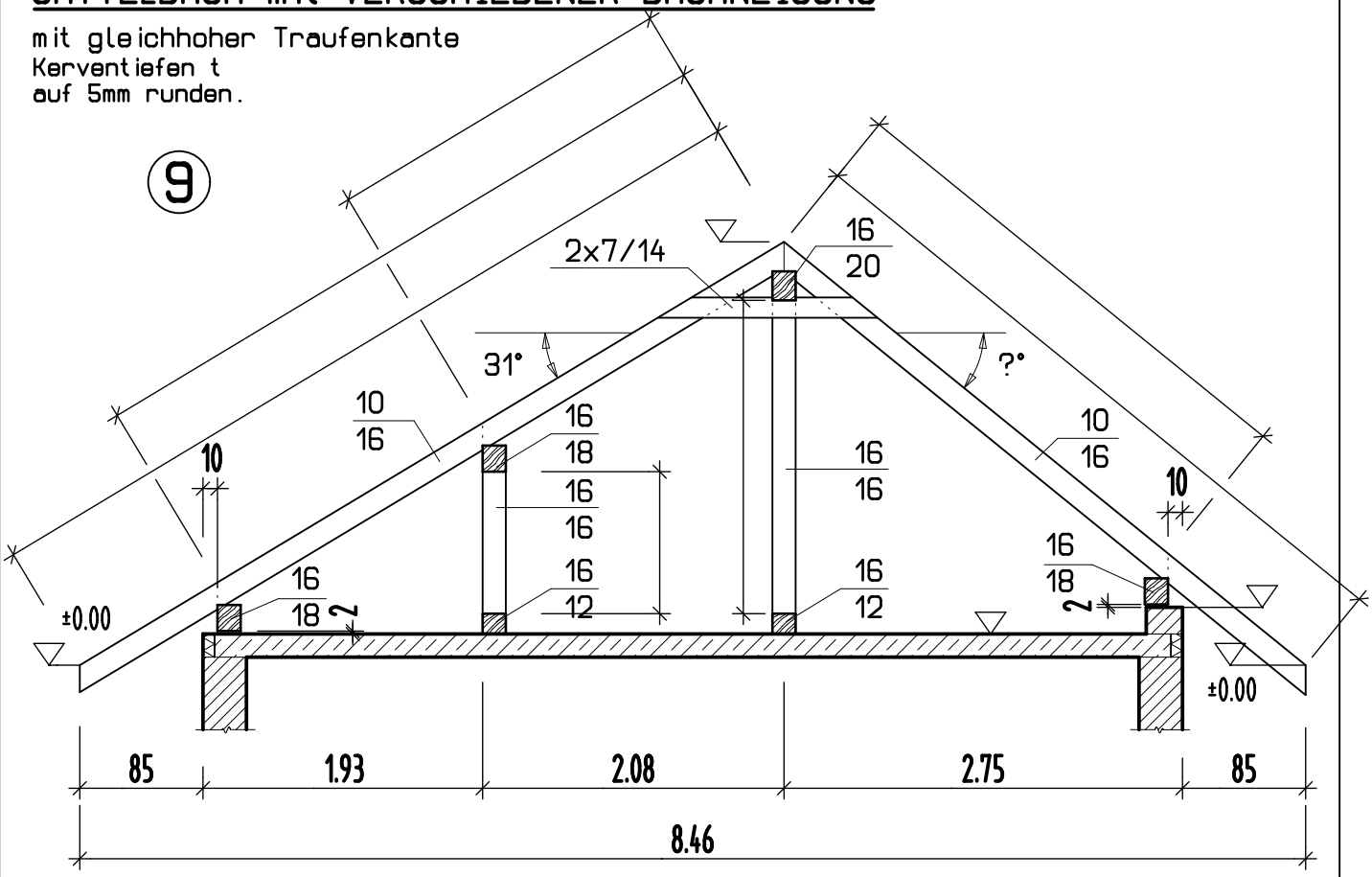

SATTELDACH mit VERSCHIEDENER DACHNEIGUNG

mit gleichhoher Traufenkante
Kerventiefen t
auf 5mm runden.

9

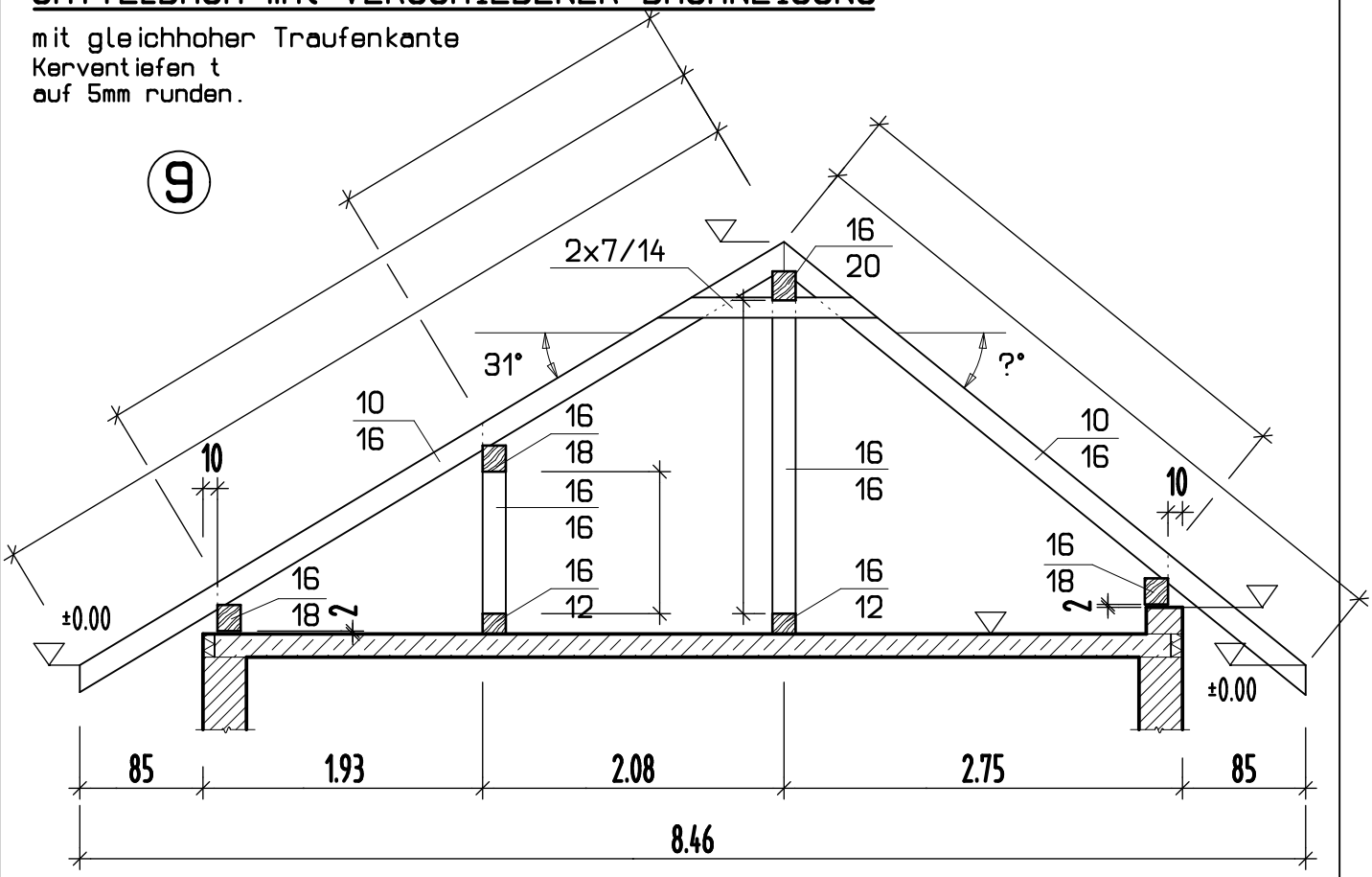

Erstellt mit einer Schulversion von Nemetschek