Schräger Schifter

Blatt A4, M 1:10

α_W = 40°; Normalparren 12/18, Abschnitt Walmdach 80°;
Schräger Sparren Höhe angepasst, nur oben abgeschrägt.
Gratsparren 14/24;
Pfetten 16/18; Grundmaß Traufe - Pfette 40 cm.
Gesucht: Profile für den Schifter 1 und 2 mit O_V;
Untersicht und Querschnitt für den Schifter 1

NAME: _____ (C)

Querschnitt 1

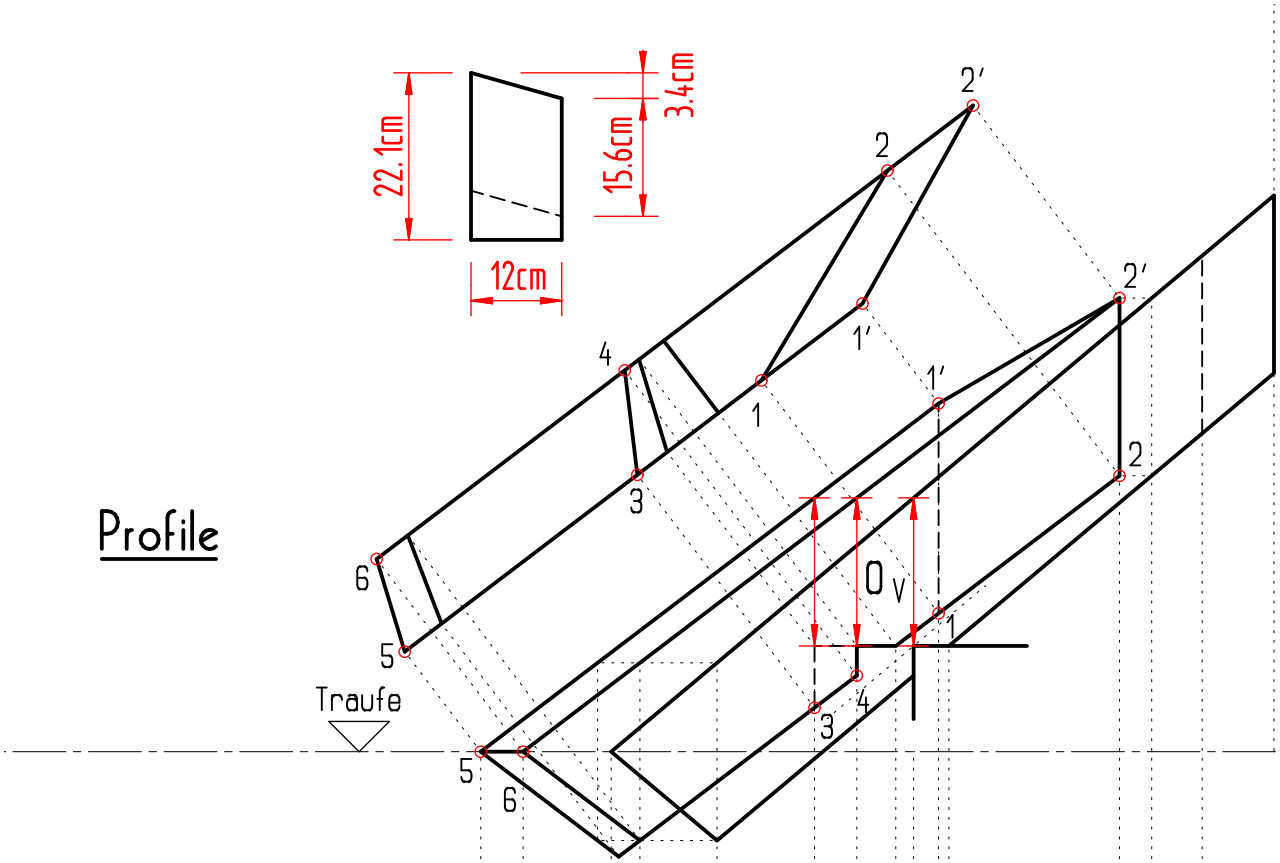

Profile

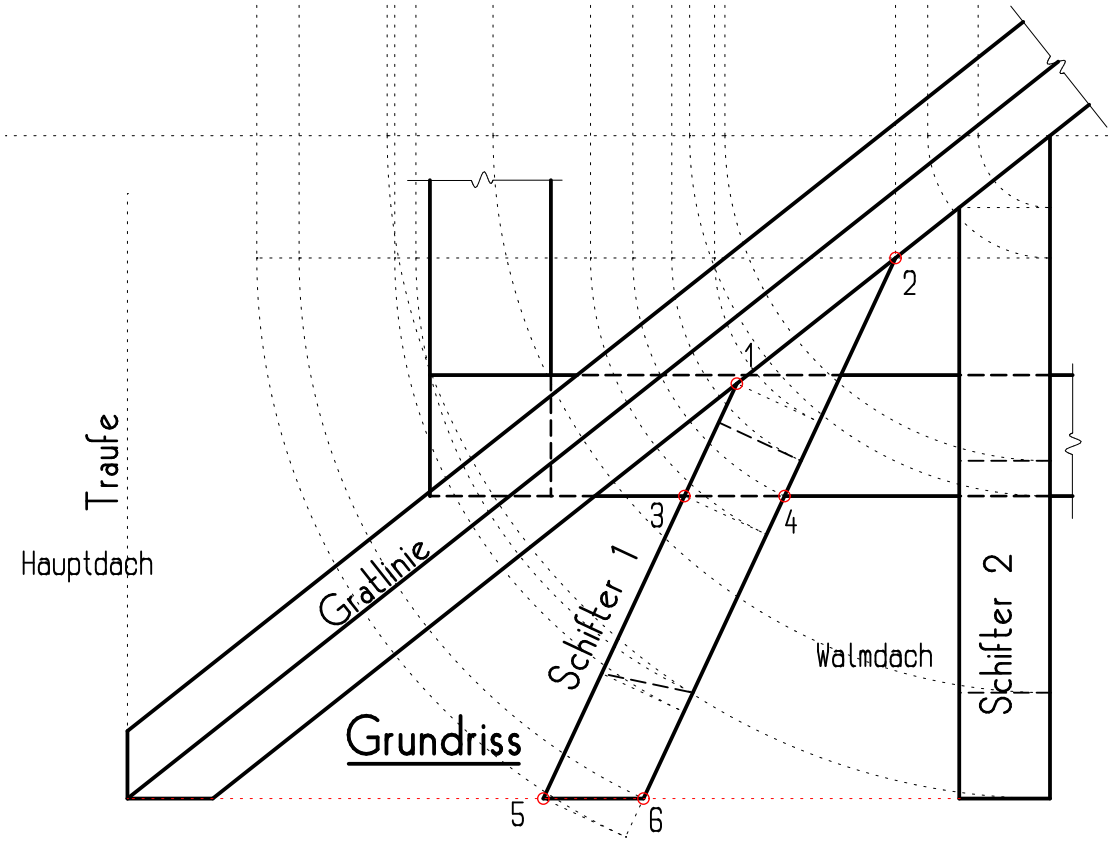

Grundriss